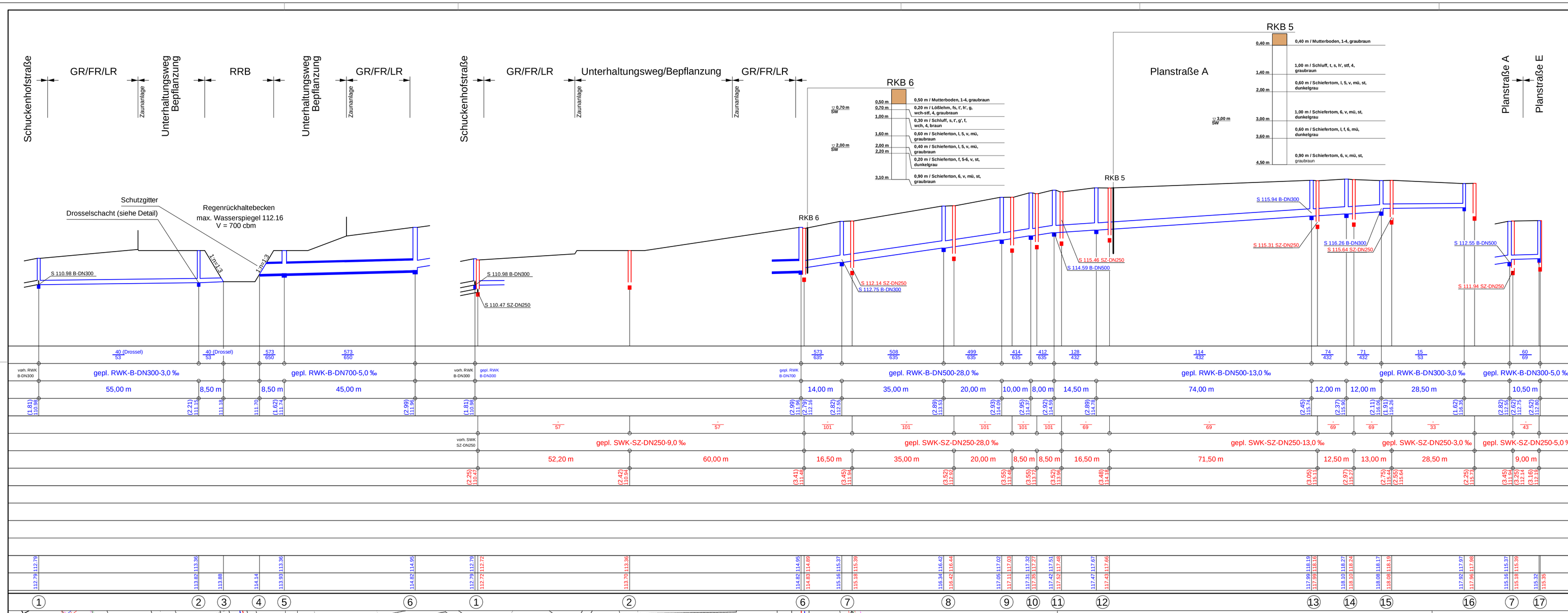

Straßenbezeichnung

Straßenbezeichnung (neu)

Abkürzungen:

1.Kanalarten
SW-Schmutzwasser
RW-Regenwasser
MW-Mischwasser
RÜE-Regenüberlaufentlastung
SWD-SW-Druckrohrleitung
WL-Wasserlauf (verrohrt)

2.Materialien

SZ-Steinzeug
SB-Stahl oder Spannbeton
B-Beton
MZ-Mauerziegel
AZ-Asbestzement
GG-Grauguß
ST-Stahl
KU-Kunststoff (PVC,PE,u.a.)

3.Profilarten

Normalprofile (DN in mm)
Kreisprofil -DN
Eiprofil -Ei B:H
Maulprofil - Maul B:H
Kastenprofil - B:H
Sonderprofile
Überhöhtes Eiprofil (ü. Ei)
Gedrücktes Eiprofil (g. Ei)
Überhöhtes Maulprofil (ü. Maul)
Gedrücktes Maulprofil (g. Maul)

4.Berechnungswassermenge Q

Qs (f2) SW-Spitzenabfluß
Qm MW-Abfluß
Qr RW-Abfluß
Qo Abflußvbermögen. b Vollfüllung.

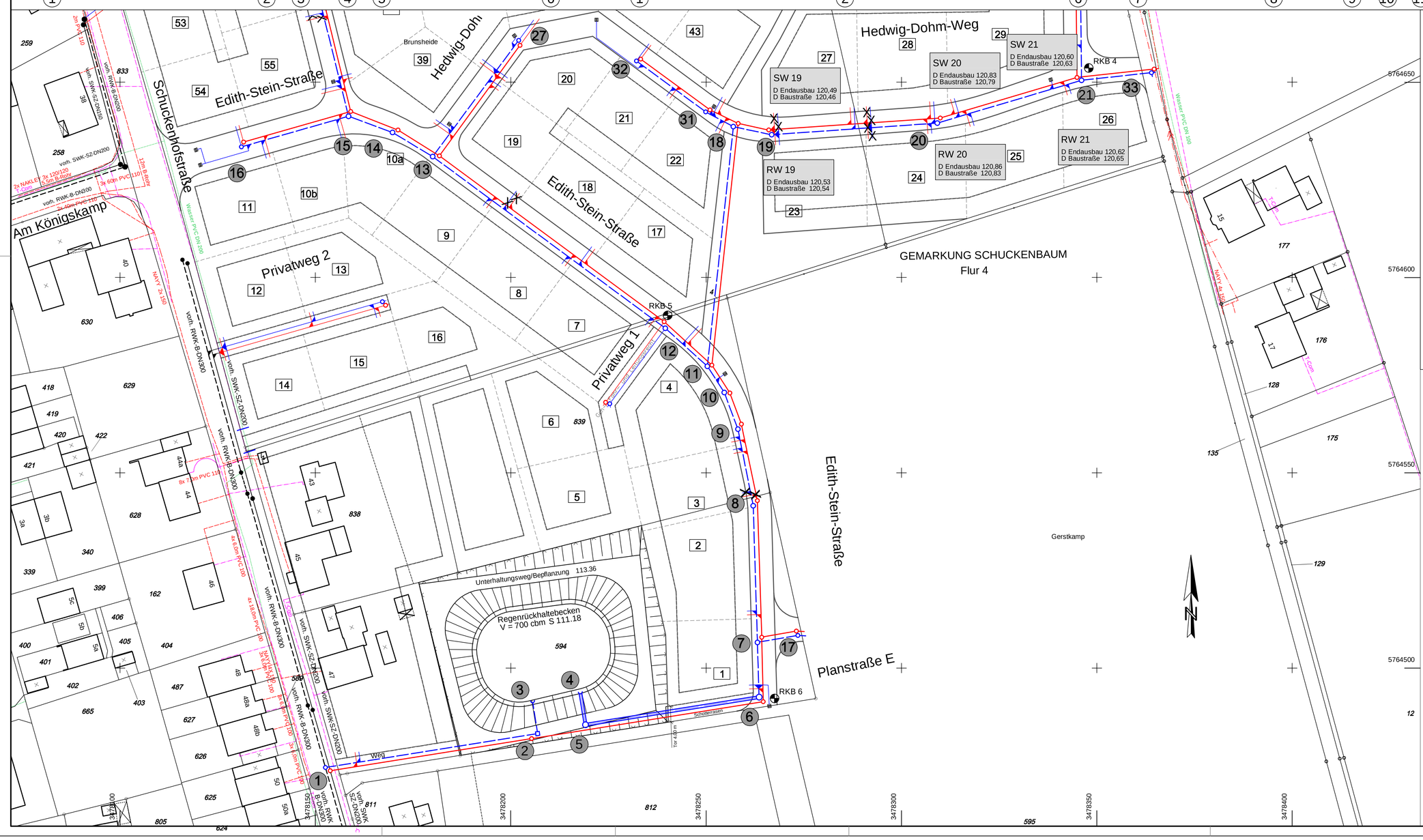

Schacht (2) Detail M: 1:50
-Entleerungsbauwerk-

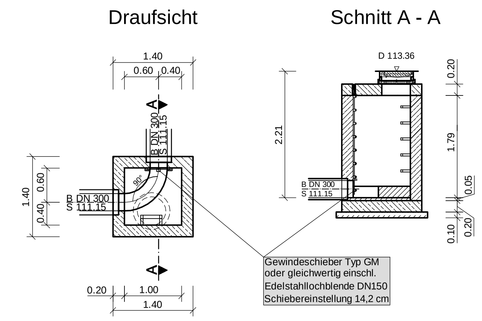

Ingenieurbüro Kindsgrab GmbH
www.kindsgrab.de mail@kindsgrab.de
Hauptstraße 15a 33818 Leopoldshöhe
Tel.: 05208 - 9597-0 Fax: 05208 - 9597-29

Gemeinde Leopoldshöhe - FB 5: Gemeindebetriebe

Ausführungsplan	Plan-Nr.: 1
	Anlage Plan-Nr.:
Bezeichnung der Baumaßnahme	B-Plan Nr.: 08/10 "Brunsheide-Süd"
SWK, RWK und RRB Baugebiet "Brunsheide-Süd"	Maßstab: M.d.L. 1:500 M.d.H. 1:100
	Bearb.: He
	Gez.: He/Gol
	Gepr.: He
aufgestellt: Leopoldshöhe, den	genehmigt: Leopoldshöhe, den
für den Entwurfsverfasser	für den Auftraggeber

genehmigt: Detmold/Minden, den

für das StAfUA OWL